60x45cm 蒸烤一体
现代系列

F457MODVTZ

Bertazzoni 现代系列 60x45 cm 蒸烤一体，7功能，容积31升，不锈钢内腔，四层烹饪层架，足够满足全家的烹饪需求。它结合了传统烤箱与对流和烧烤功能。全蒸汽功能提供快速，健康的烹饪。全触摸控制和TFT显示器，轻柔开门机制，智能玻璃烤箱把手，可移动水箱便于灵活补充。可选不锈钢，碳黑色，锌色和铜色。

Guarda online

特点

紧凑型烤箱特点	
特殊功能	发酵 / 消毒 / 翻热(保温, 风干, 解冻)
尺寸	60x45 cm
功能	对流 / 涡轮增压 / 清洁 / 烧烤 / 纯蒸 / 蒸烤一体
总容积	31 L
烤箱控制	触控 TFT 显示器
自动烹饪模式	15 预制菜单
烤箱内门	双
可拆卸内玻璃	确定
腔体工艺	不锈钢
烤箱层架	2
门铰	柔性闭合
烤箱把手	玻璃饰面
负载能里	
搁架	1
烤盘	1 不锈钢烤盘 + 1 有孔烤盘
烤箱照明	单
技术参数	
能效等级	A
电气要求	220/240 V - 50/60 Hz
额定功率	2900 W
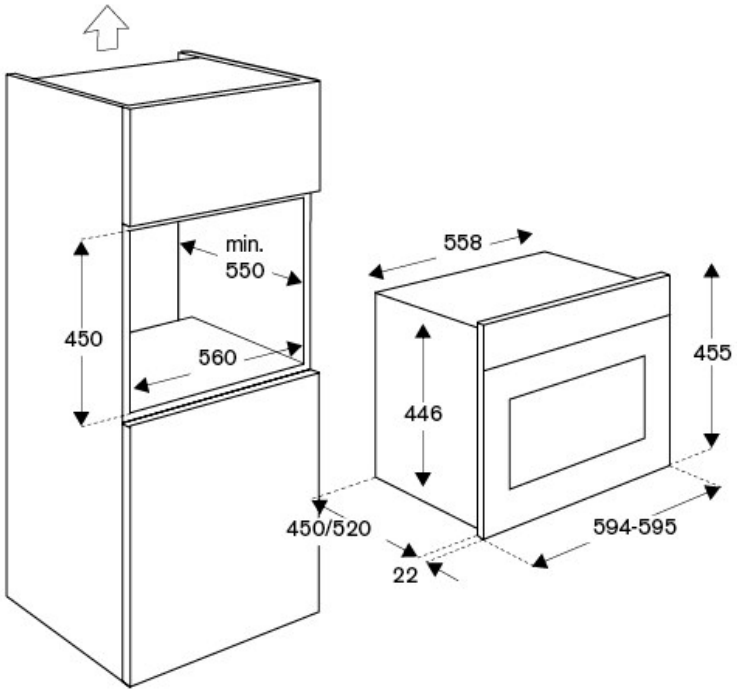
尺寸