60x15cm 暖抽
现代系列

WD60N

现代系列 60×15 cm 暖抽，可容纳 25kg 装载量。30-85°C温控范围，配备全伸缩滑轨系统。可选不锈钢，磨砂黑色，锌色和铜色。

Guarda online

特点

紧凑型烤箱特点	
尺寸	60x15 cm
设计	不锈钢
控制	推/拉-柔性操控
配置	内置橡胶垫 / 温控器指示灯开/关
负载能里	25 kg
最高温度	85°C

技术参数	
电气要求	220/240 V - 50/60 Hz
额定功率	400 W
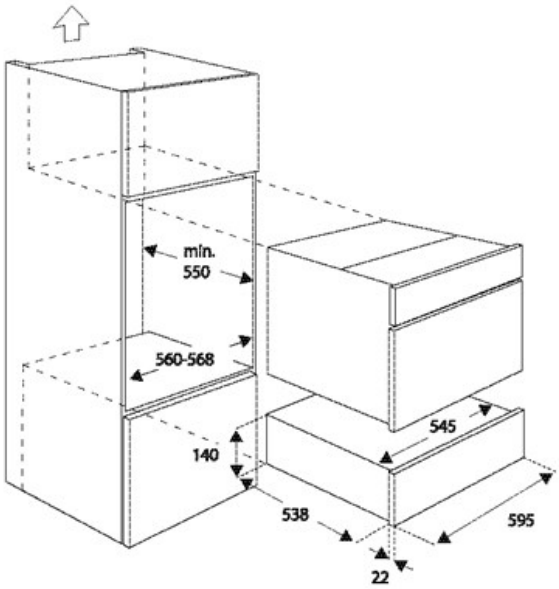
尺寸