60cm 半嵌式洗碗机
传承系列

DW603PRDV

Bertazzoni 60 cm 全嵌入式洗碗机，3篮筐+15套配置。带 LED 显示屏的触摸控制功能可让您使用 9 个程序，从 Eco 到"强洗"，还提供 5 个附加功能。涡轮干燥系统可确保在程序结束时达到快速干燥。噪音水平在低42db。像所有的 Bertazzoni 洗碗机一样，拥有A++能效等级。

Guarda online

特点

洗碗机	
尺寸	60 cm
装载量	15
隔音	42 dbA
用户界面	LED
喷淋臂	2
烤架数量	3
清洗程序	9 程序（智能洗，智能精洗，节能洗，加强快洗，卫生洗， 快洗 14'，快洗 30'，快洗 50'， 智能加强洗）
清洗选项	5 附加功能 (节能, 额外干燥, 快洗, 静音, 半载)
技术参数	
额定功率	975 W
能效等级	A+++
电气要求	220-240V/50Hz

尺寸

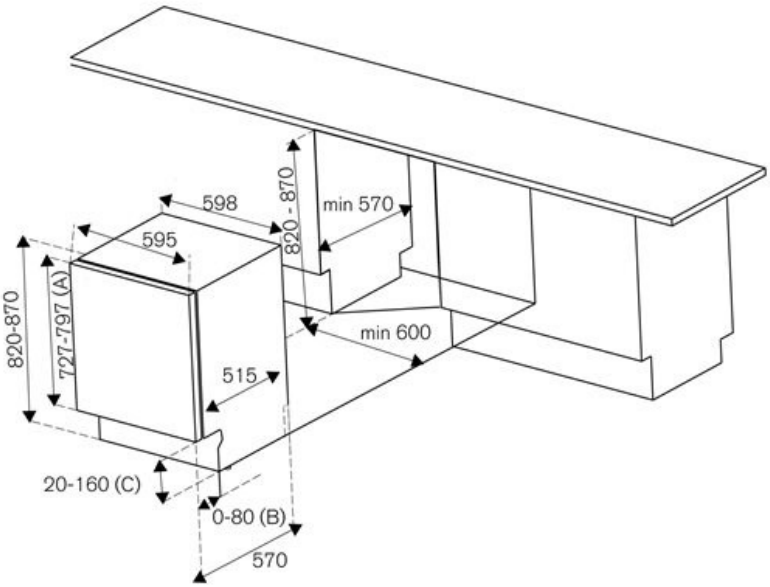
598
595
820 - 870
min 570
820-870
727-797 (A)
min 600
515
20-160 (C)
0-80 (B)
570